Block - 3127

DESCRIPCIÓN

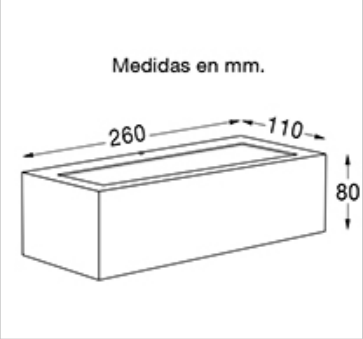

TIPO: Aplique
USO: Interior/Exterior
LAMPARA: 1 x E27 LED
EFECTO: Haz Abierto - Abierto
MATERIAL: Aluminio
DIFUSOR: Vidrio Satinado

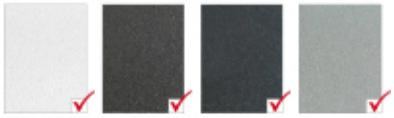

BLANCO TEXTURADO | NEGRO TEXTURADO | GRAFITO | ALUMINIO TEXTURADO