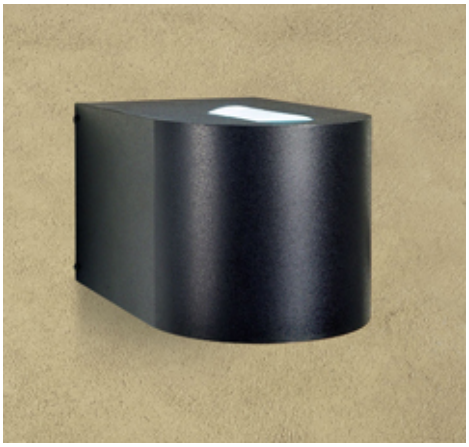

Antu - 1212

DESCRIPCIÓN

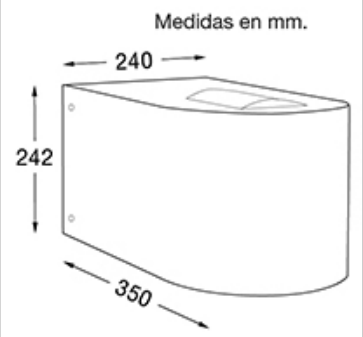

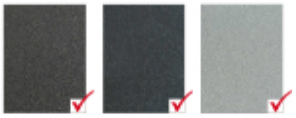

NEGRO TEXTURADO | GRAFITO | ALUMINIO TEXTURADO

TIPO:	Aplique
USO:	Exterior
LAMPARA:	1 x 150W HQI-TS
EFECTO:	Haz Cerrado/Abierto
MATERIAL:	Aluminio
DIFUSOR:	Lente/Vidrio Templado Sat