Koer - 1755 DISCONTINUADO

DESCRIPCIÓN

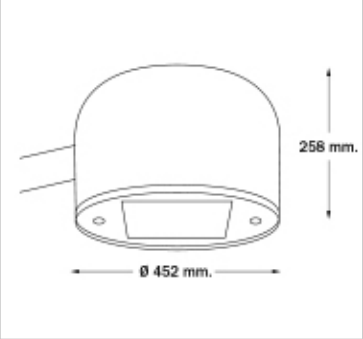

TIPO: Cabezal farola
USO: Exterior
LAMPARA: HQI-T 250w
EFECTO: Directo
MATERIAL: Aluminio/hierro
DIFUSOR: Vidrio Templado Serigraf

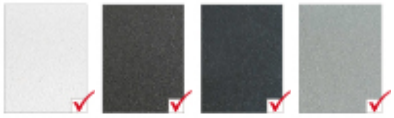

BLANCO TEXTURADO | NEGRO TEXTURADO | GRAFITO | ALUMINIO TEXTURADO